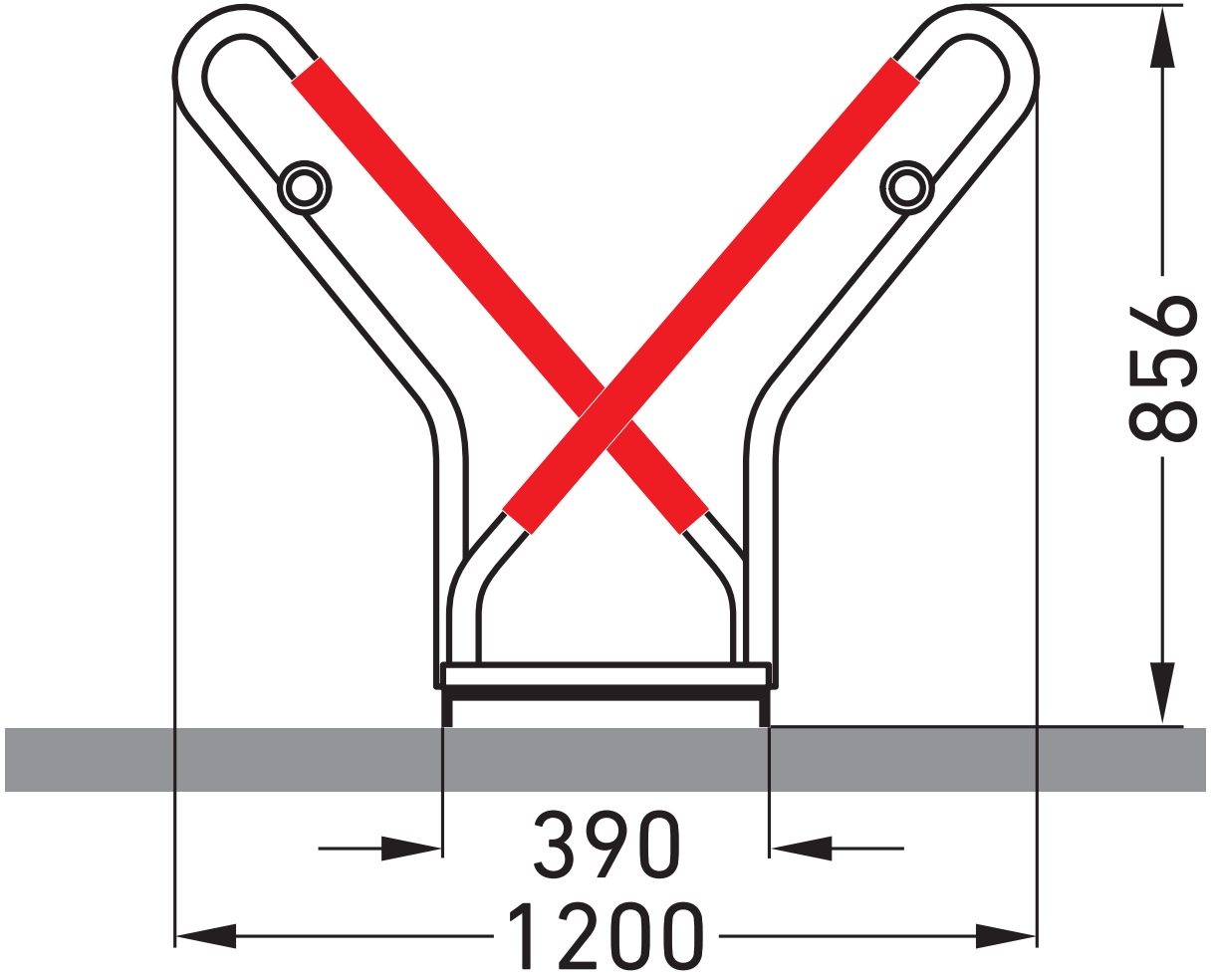
856
390
1200