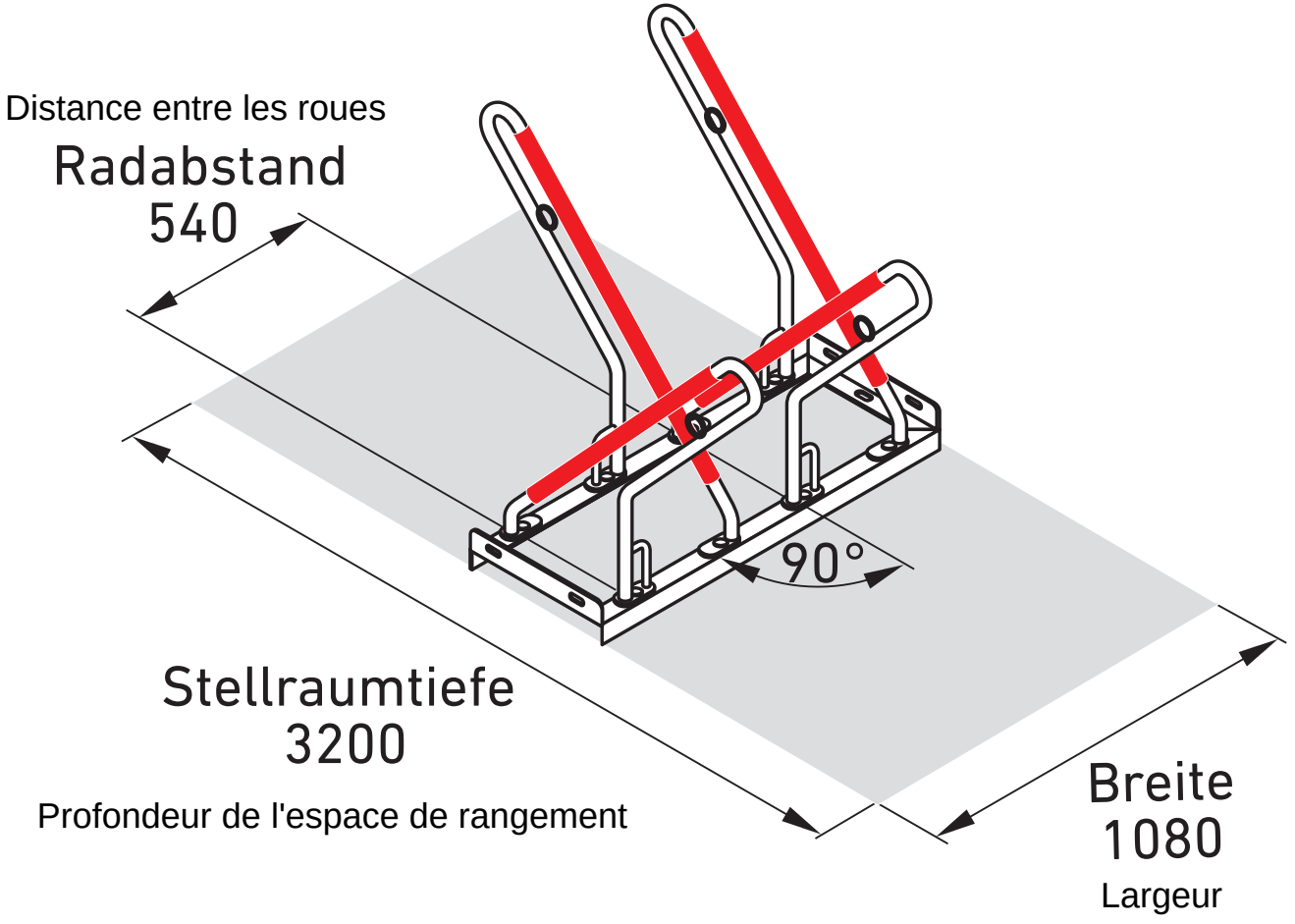
Distance entre les roues
Radabstand
540
90°
Stellraumtiefe
3200
Profondeur de l'espace de rangement
Breite
1080
Largeur