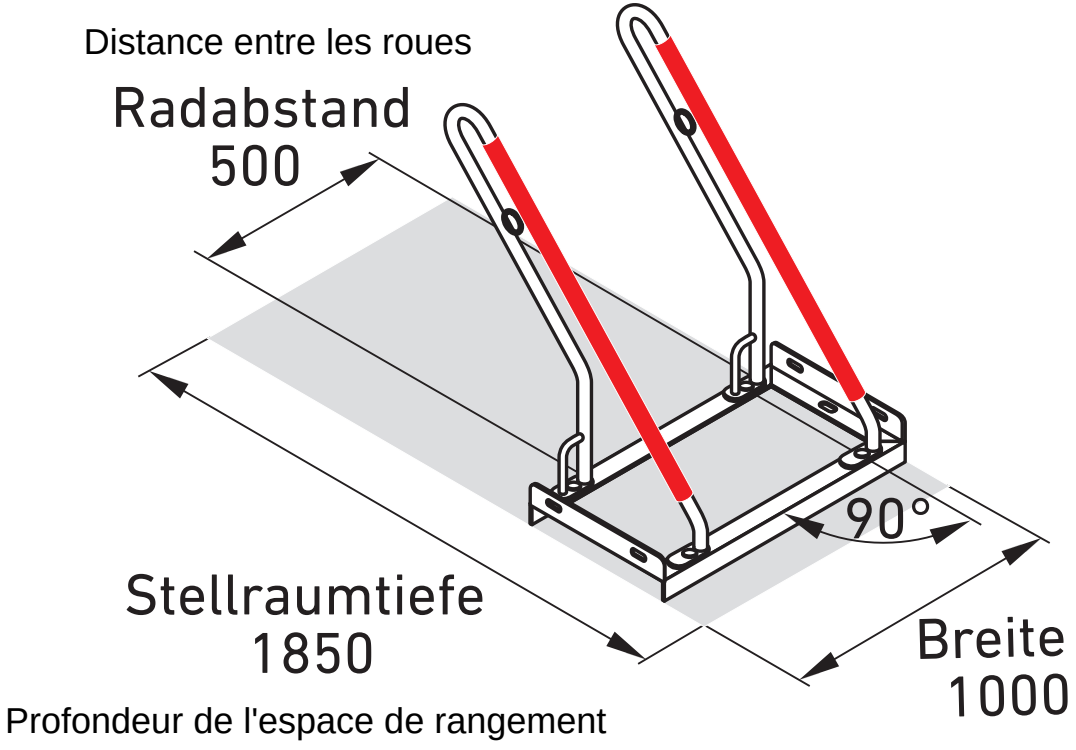
Distance entre les roues
Radabstand
500
90°
Stellraumtiefe
1850
Profondeur de l'espace de rangement
Breite
1000