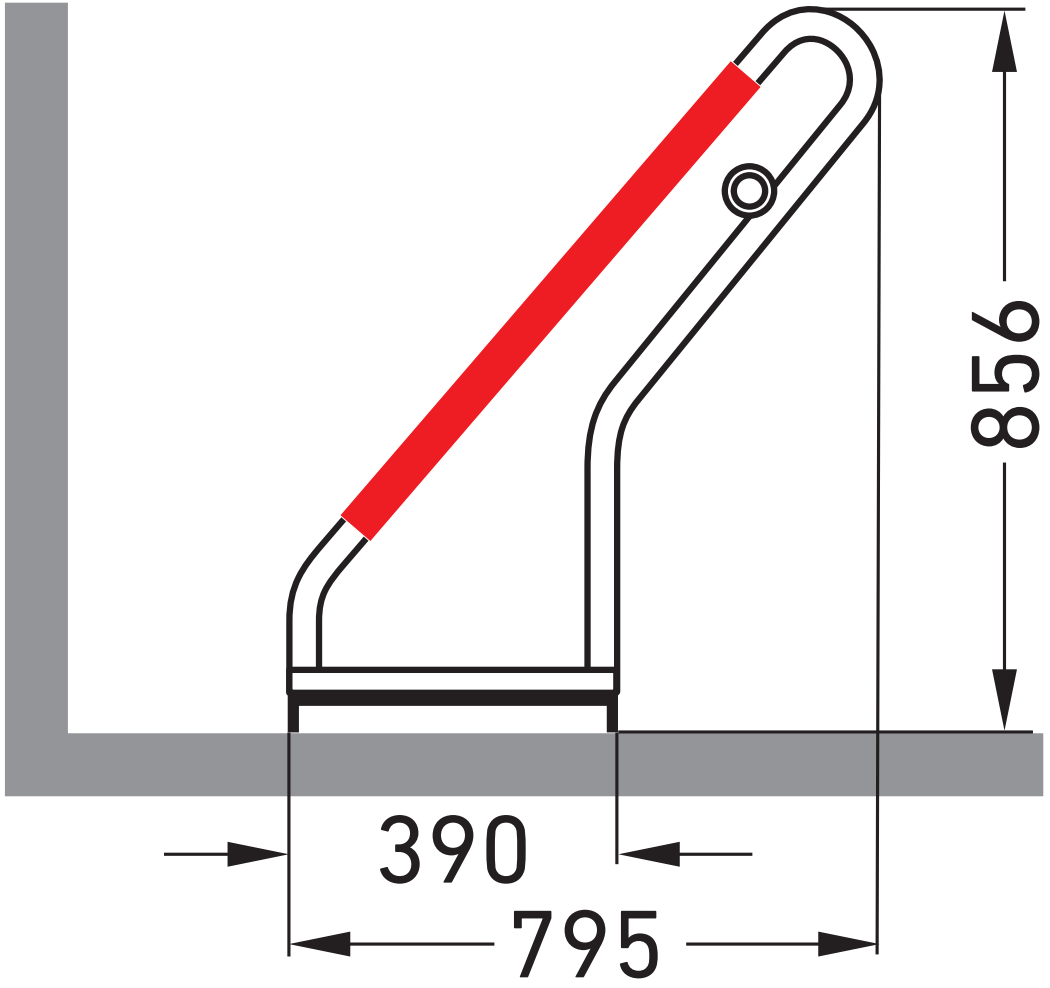
856
390
795